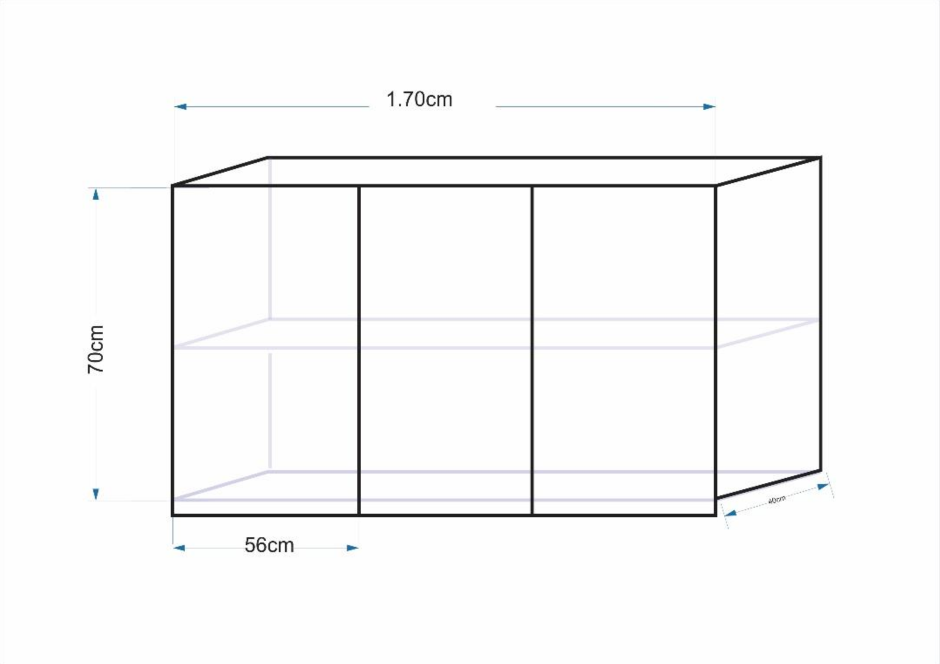

Ընդհանուր նկարագիրը՝ 1 հատ

- Դարակաշարը ամրացվում է պատի վրա:
- Հորիզոնական այն բաժանված է երկու հավասար մասերի,
- Դարակաշարը չունի բռնակներ, փոխարենը՝ դարակի մակերեսը ստորին հատվածում ավելի ցածր է, քան դարակաշարը, թույլ տալով դրա միջոցով բացել դարակները: Դռները բացվում են ներքևից դեպի վերև: Ծխնիները ամրացվում են դռների վերին հատվածներում,
- Նյութը՝ լամինատ: Հաստությունը՝ 18մմ, DVP-լամինացված,
- Եզրաշերտերը՝ PVS տեսակի կամ համարժեք,
- Ծխնիները՝ Samet կամ համարժեք, դռներից ամեն մեկը, (վերին հատվածներից) պետք է ամրացված լինեն երեքական ծխնիներով,
- Ֆակտուրան և գույնը՝ համաձայնեցնել պատվիրատուի հետ:
- Ոտքերը կարգավորվող տեսակի:

Կահույքի տեղափոխման և տեղադրման հետ կապված բոլոր ծախսերը՝ մատակարարի կողմից: Տեսքը և չափերի այլ դետալներ՝ համաձայն կից նկարի:

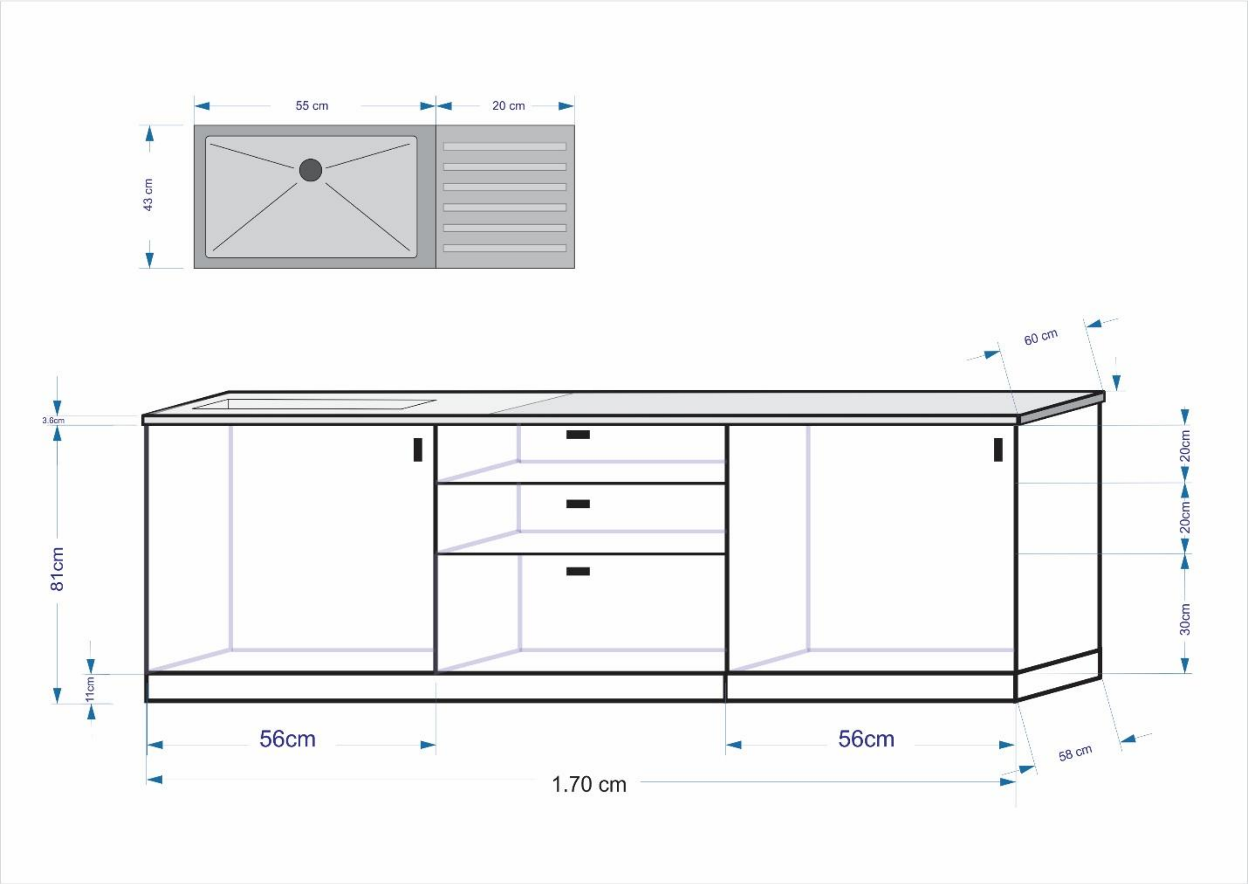

Ընդհանուր նկարագիր. 1 հատ

- Պահարանը բաղկացած է երեք մասից, կենտրոնական հատվածը բաժանված է երեք դարակաշարի, որոնցից ստորինը առավել մեծ է մյուս երկուսից,
- Աջ և ձախ պահարանները ունեն մեկական խցեր,
- Ձախ պահարանի վրա է տեղադրվում լվացարանը իր չորանոցով,
- Ընդհանուր պահարանի մակերեսը ունի հավելյալ՝ խոհանոցային բնույթի ծածկույթ
- Նյութը՝ լամինատ: Հաստությունը՝ 18մմ, DVP-լամինացված,
- Եզրաշերտերը՝ PVS տեսակի կամ համարժեք,
- Բռնակները՝ սև, անփայլ, փոշենստեցմամբ,
- Ծխնիները՝ Samet կամ համարժեք, դռներից ամեն մեկը պետք է ամրացված լինի երեքական ծխնիներով,
- Ֆակտուրան և գույնը՝ համաձայնեցնել պատվիրատուի հետ:

Կահույքի տեղափոխման և տեղադրման հետ կապված բոլոր ծախսերը՝ մատակարարի կողմից: Տեսքը և չափերի այլ դետալներ՝ համաձայն կից նկարի:

Ոտքերը կարգավորվող տեսակի: